Listino *List* Baréme **003**	COD.TAB.: 997-201-04360	**CODICE PRESA** *POWER TAKE-OFF CODE* CODE PRISE DE FORCE	**1.43**

PRESA DI FORZA A COMANDO MECCANICO
MECHANICAL CLUTCH POWER TAKE-OFF
PRISE DE FORCE A COMMANDE MÉCANIQUE

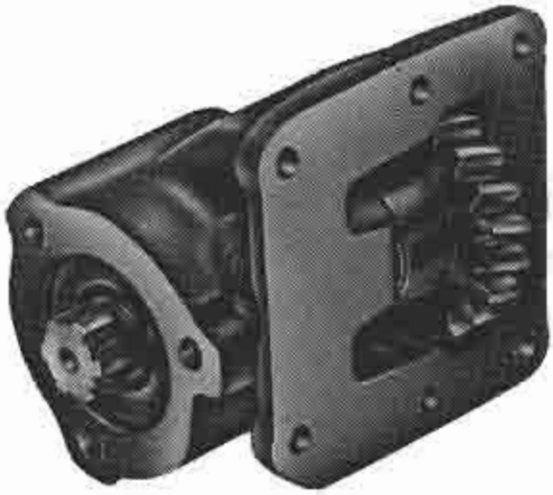

ISO 7706- (F)

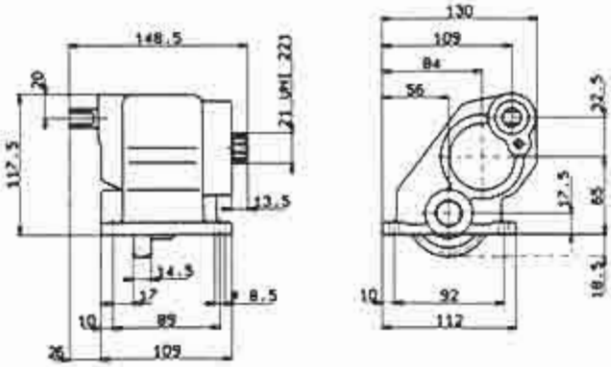

Albero *Shaft* Arbre	21 UNI 221	Uscita anteriore *Front output* Sortie anterieure	VERSIONE 6 *Version 6*

CODICE ORDINAZIONE *ORDER CODE* CODE D'ORDRE	VERSIONE *Version*	Dimensione albero uscita *Output shaft dimensions* Dimensions arbre de sortie	Coppia in uscita *Output torque* Couple en sortie Kgm	Velocità P.T.O a 1000 giri motore *P.T.O speed at 1000 engine R.P.M.* Vitesse P.T.O. à 1000 R.P.M. moteur Giri/1'-R.P.M.	Peso *Weight* Poids Kg
1-43-60	6	21 UNI 221	8	475	

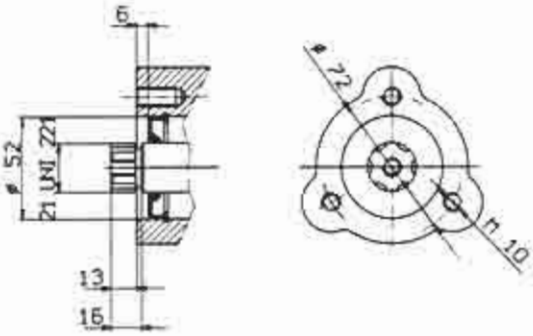

- **La versione 6 è prevista solo per il montaggio diretto delle pompe con attacco a 3 fori.**
- *The version 6 is foreseen only for the direct mounting of pumps with connection at three holes.*
- La version 6 est prevue seulement pour le montage directe des pompes avec attaque à trois trous.

Per cambio - *For gearbox*
Pour boîte de vitesse

IVECO 2815

Per autocarri - *For trucks*
Pour camions

DAILY 35.8-40.8 normale

- **I dati tecnici della presa di forza sono rilevabili dall'indice N° 2 "CAMBI - PRESE DI FORZA" (in ordine alfabetico di cambi) dopo aver individuato esattamente la marca ed il tipo di cambio stesso.**
- *The power take-off technical data can be extracted from the index N° 2 "GEARBOXES-POWER TAKE-OFFS" (in alphabetical order of gearboxes) after having exactly located the mark and the type of the gearbox itself.*
- Les dates techniques de la prise de force son extraits de l'index N° 2 - "BOÎTES DE VITESSE - PRISES DE FORCE" (par ordre alphabétique des boîtes de vitesse) après avoir reconnu exactement la marque et le type de la boîte même.

- **Norme generali accessori e applicazioni vedere fascicoli a fine catalogo.**
- *General normes, accessory and applications see booklet at catalogue end.*
- Normés générales accessories et applicationes voir fascicule à la fin du catalogue.

- **Altre possibili applicazioni sono rilevabili dall'indice "AUTOCARRI - CAMBI".**
- *Further possible applications can be taken from index "TRUCKS-GEARBOXES".*
- Ulténeures possibles applicationes sont relévables de l'index "CAMIONS - BOÎTES DE VITESSE".

OMFB S.R.A.
COMPONENTI OLEODINAMICI

Sede: PROVAGLIO D'ISEO (BS) ITALY - Via Cave, 7/9
Tel. (030) 9830611 - Telefax (030) 983825
Internet: www.omfb.it